FICHE TECHNIQUE

REF : RG 58

Câble coaxial 50 Ω – Standard MIL-C-17G

Ed. 4 04/07 SL

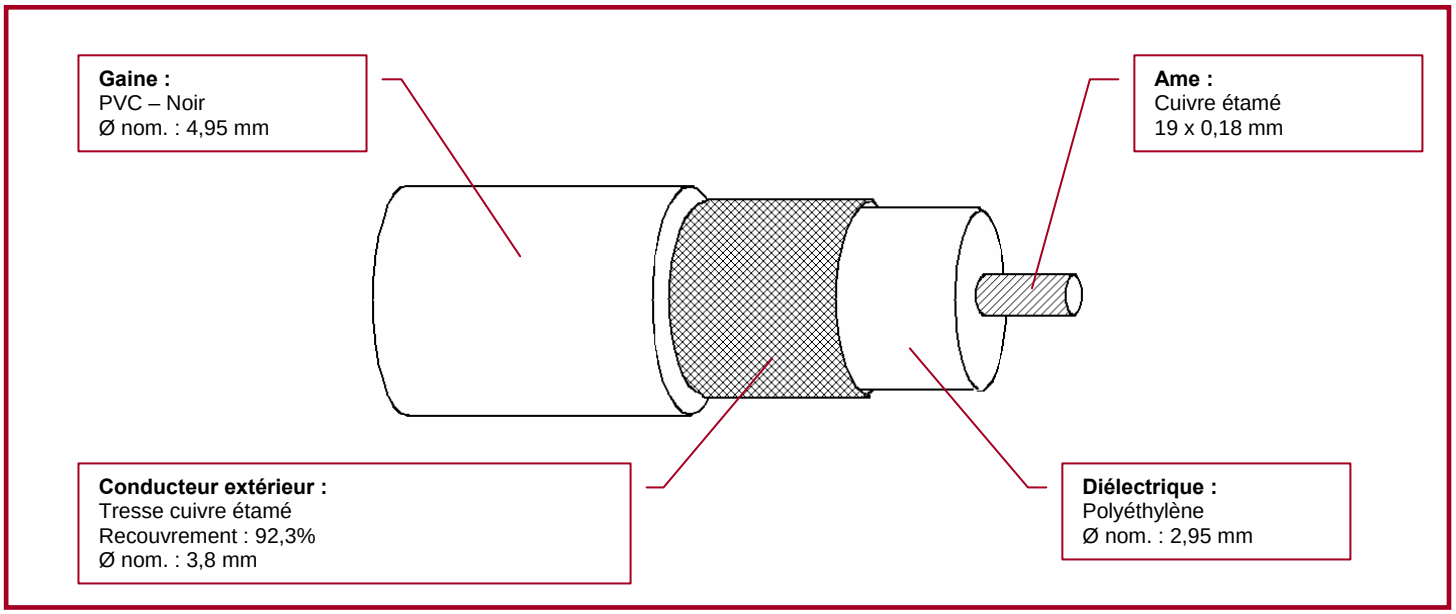

INFORMATIONS PRODUITS

Application

Ces câbles sont utilisés pour la transmission de signaux RF (Radio fréquence) et les réseaux informatiques.

Propriétés électriques

Impédance caractéristique à 200 MHz : **50 Ω**

Capacité nominale (800 Hz – 1 GHz) : **100 pF/m**

Résistance d'isolement à 20°C : **> 5000 MΩ.km**

Résistance diélectrique à 50Hz : **> 5000 V**

Résistance du conducteur intérieur : **< 37,3 Ω/km**

Résistance du conducteur extérieur : **< 15,3 Ω/km**

Vitesse de propagation : **66 %**

Affaiblissement :

F (MHz)	dB/100m
50	10,4
100	15,0
200	21,9
400	32,2
800	48,1
1000	54,8

Caractéristiques

Température d'utilisation : **- 10°C → + 70°C**

Rayon de courbure : **50 mm**

Kg/Km M Poids : **45 kg/km**

RoHS COMPLIANT **Conforme à la directive RoHS**

Ce document est confidentiel, et est la propriété d'ID CABLES. ID CABLES possède un copyright, et le document ne doit pas être copié ou changé sous aucune forme, complètement ou en partie sans permission écrite d'ID CABLES. Les caractéristiques portées sur cette fiche ne sont pas contractuelles, et sont susceptibles d'être modifiées sans préavis.